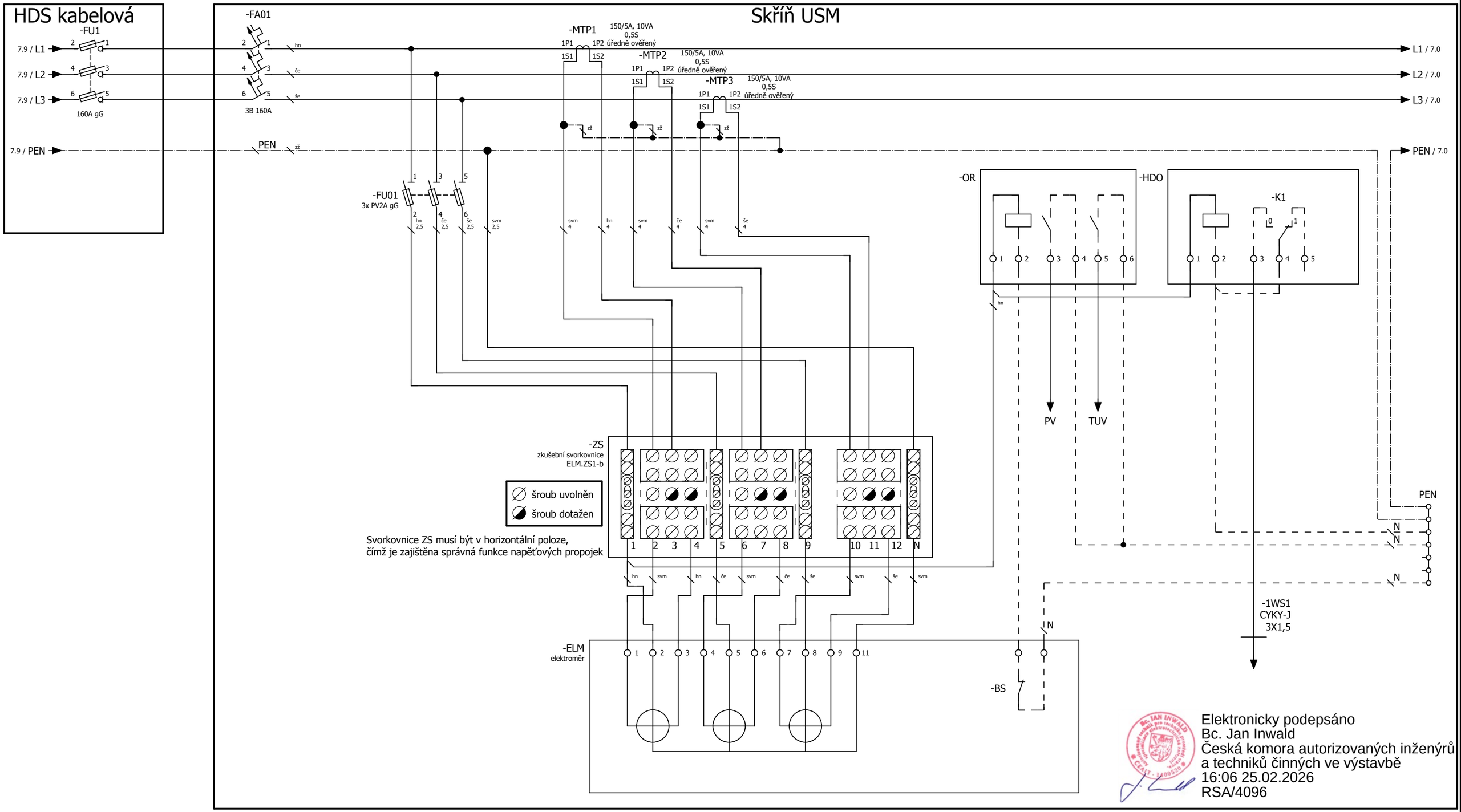

			Datum	31.1.2026	2511-046_B		D.1.2.5 - Provedení fakturačního měření	Dokumentace provedení stavby		=	
			Zprac.	MSM						+	
			Zkontr.		FVE MŠ Husova			DPS	2511-046_B		List 7
Změna	Datum	Název	Pův.		Náhrada z	Nahrazeno čím					Strana 10 / 30